manometri sanitari

DN 63-100

74-06
Autorizzazione NO. 1599

Strumenti realizzati per l'utilizzo in impianti sanitari, alimentari e farmaceutici e costruiti in conformità alle prescrizioni della normativa n° 74-06 della 3-A (Sanitary Standards Inc.). La costruzione priva di interstizi e il grado di finitura dei componenti ne garantiscono la massima igiene. L'identificazione con numero di serie ne garantisce la completa rintracciabilità. La costruzione integrata di manometro più separatore ha permesso di contenere i volumi interni ottenendo una riduzione dell'errore di deriva termica.
Per ridurre gli effetti dovuti a condizioni di esercizio particolarmente gravose quali vibrazioni e pulsazioni, le casse degli strumenti possono essere riempite con liquido ammortizzante.

1.SP.2 - Modello riempibile di liquido

Normativa di riferimento: 74-06 SSI; ASME B40.1.
Campi scala: da 0...1 bar a 0...40 bar; da 0...15 psi a 0...600 psi (o altre unità di misura equivalenti).
Classe di precisione: grado A secondo ASME B40.1 (2-1-2%) nel DN 100; grado B secondo ASME B40.1 (3-2-3%) nel DN 63;
Temperatura ambiente: -25...+65° C.
Temperatura del fluido di processo: -20...+100° C.
Max 140 °C per 30 minuti durante la fase di lavaggio (C.I.P.)[1] e sterilizzazione (S.I.P)[2].
Pressione di esercizio: max 75% del VFS.
Sovrappressione: non applicabile.
Liquido di riempimento del separatore: olio minerale per uso alimentare (approvato FDA).
Grado di protezione: IP 67 secondo EN 60529/IEC 529.
Attacco al processo: in AISI 316L, con finitura Ra ≤0,76 µm (anche sulla saldatura), secondo ASME BPE SF3.
Membrana: in AISI 316L.
Saldatura: AISI 316L TIG.
Cassa: in acciaio inox elettrolucidata.
Anello: graffato, in acciaio inox lucidato.
Trasparente: in plastica per DN63; vetro temperato per DN100.
Quadrante: in alluminio a fondo bianco, con graduazione e numerazione in nero.
Indice: in alluminio, di colore nero.

1) C.I.P. = Cleaned In Place
2) S.I.P. = Steamed In Place - praticabile con campi scala > 1 bar, quando la pressione del vapore non supera la pressione di fondo scala

1.SP.3 - Modello riempito di liquido

Liquido di riempimento della cassa: glicerina 99,5% (USP, E.P. e F.U.) per uso alimentare.
Temperatura ambiente: 0...+65° C.
Altre caratteristiche: come modello standard.

1.SP.2.A.E.ATV - Modello autoclavabile

Questa versione permette di effettuare la sterilizzazione completa dello strumento in autoclave alla temperatura massima di 150°C per 1 ora.
Trasparente: in Polysulfone.
Guarnizione al trasparente: gomma siliconica
Tappi di sfiato e riempimento: in VITON.
Altre caratteristiche: come modello standard.

RC5 - 02/16

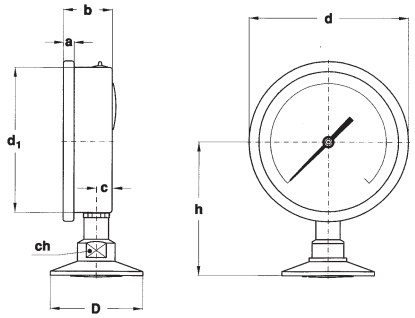

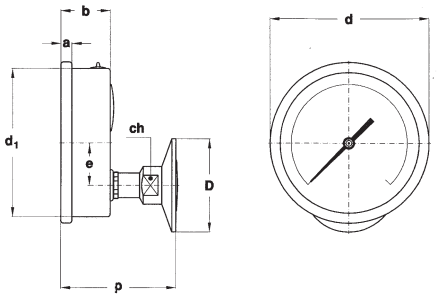

A - RADIALE
per montaggio locale diretto su tubazione.

D - POSTERIORE (solo DN 100)
per montaggio locale diretto su tubazione.

	DN	AT- 1"1/2	D BT- 2"	a	b	c	d	d_1	e	h	p	ch	Peso (1)
C	63	50,5	64	5,5	28	10	68	62,5		79		22	0,28 kg
E	100	50,5	64	7,5	34	11	110	101	18,5	89	76	22	0,42 kg

(dimensioni in mm)

(1) per il modello riempito aggiungere 0,12 kg per il DN63 e 0,30 kg per il DN100

CAMPI SCALA - "C" = DN63; "E" = DN100.

MANOMETRI

TAB. 1

CAMPI	bar
0...1 (1)	E
0...1,6 (1)	E
0...2,5	C-E
0...4	C-E
0...6	C-E
0...10	C-E
0...16	C-E
0...25	C-E
0...40	C-E

TAB. 2

CAMPI	psi est.
	bar int.
0...15 (1)	E
0...30	C-E
0...60	C-E
0...100	C-E
0...160	C-E
0...200	C-E
0...300	C-E
0...400	C-E
0...600	C-E

(1) disponibile solo con attacco al processo 2" CLAMP

VUOTOMETRI E MANOVUOTOMETRI

TAB. 3

CAMPI	bar
-1...0 (1)	E
-1...0,6 (1)	E
-1...1,5	C-E
-1...3	C-E
-1...5	C-E
-1...9	C-E
-1...15	C-E

TAB. 4

CAMPI (2)	psi est.
	bar int.
-30...0 (1)	E
-30...15 (1)	E
-30...30	C-E
-30...60	C-E
-30...100	C-E
-30...150	C-E
-30...300	C-E

(1) disponibile solo con attacco al processo 2" CLAMP
(2) unità di misura per il vuoto: "inHg"

FINITURE

0 -	Ra ≤0,76 µm, secondo ASME BPE SF3	(1)
A -	Ra ≤0,51 µm, secondo ASME BPE SF1	(1)
B -	Ra ≤0,38 µm, secondo ASME BPE SF4 - con elettrolucidatura	(1)

(1) anche sulla saldatura

VARIABILI

K16 -	Precisione ± 1,6%
TPC -	Trasparente in policarbonato

SEQUENZA DI ORDINAZIONE

Sezione / Modello / Custodia / Montaggio / Diametro / Versione Speciale / Campo scala / Attacco al Processo / Finitura / Variabili

1	SP	2	A	C	ATV	AT-	0	K16...TPC
		3	D	E		BT-	A	
							B	

Copyright © NUOVA FIMA srl. Tutti i diritti riservati. Nessuna parte di questa pubblicazione può essere riprodotta in alcuna forma senza permesso scritto rilasciato da Nuova Fima srl.

NUOVA FIMA srl
www.nuovafima.com - e-mail: info@nuovafima.com
P.O. BOX 58 - VIA C. BATTISTI 59 - 28045 INVORIO (NO) ITALY
TEL. +39 0322 253200 - FAX +39 0322 253232

LA SOCIETA' NUOVA FIMA SI RISERVA IL DIRITTO DI APPORTARE IN QUALSIASI MOMENTO TUTTE LE MODIFICHE CHE RITIENE INDISPENSABILI AL FINE DI MIGLIORARE LA SUA PRODUZIONE. GLI AGGIORNAMENTI SONO DISPONIBILI PRESSO IL SITO: www.nuovafima.com